Напольный конвектор "Элегант – мини 230х80–2то бок нв (рв)" с боковым подключением (присоединительная резьба – 1/2" внутр.)

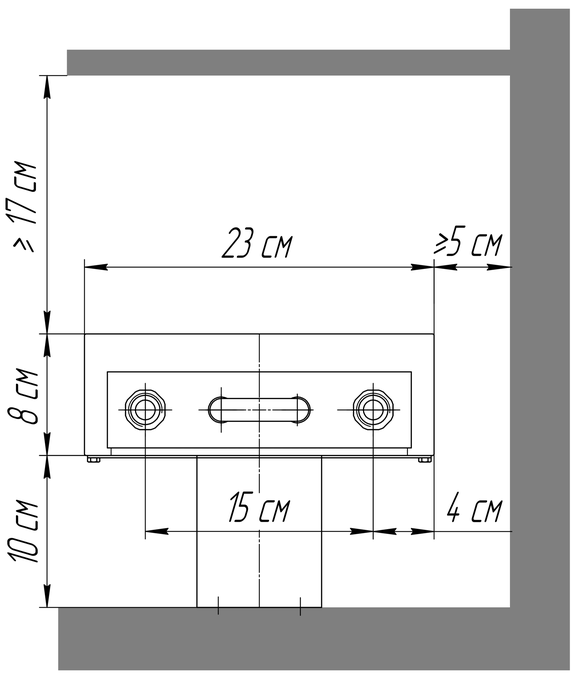

Исполнение "нв" (нерегулируемая высота)

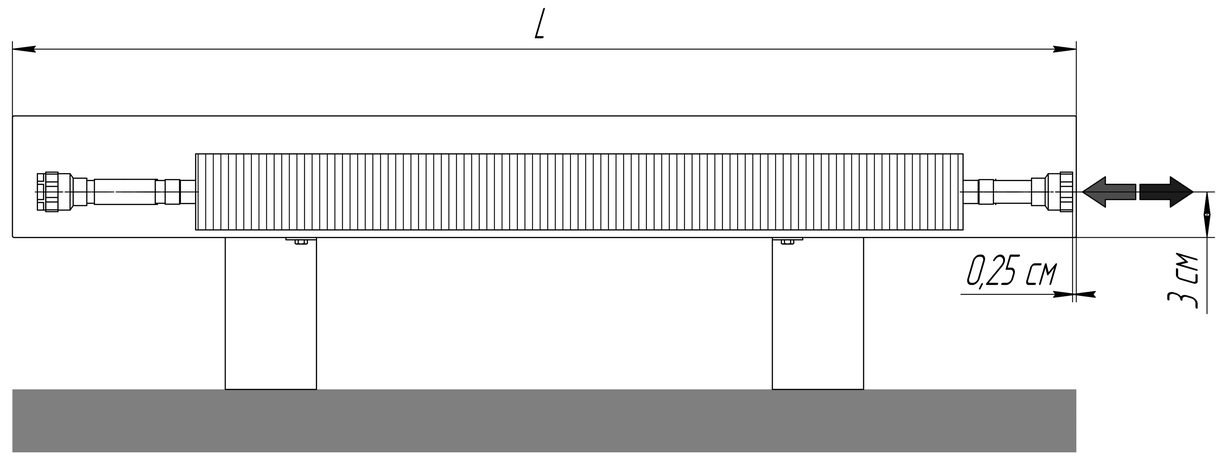

Вид для исполнения "нв" (нерегулируемая высота)

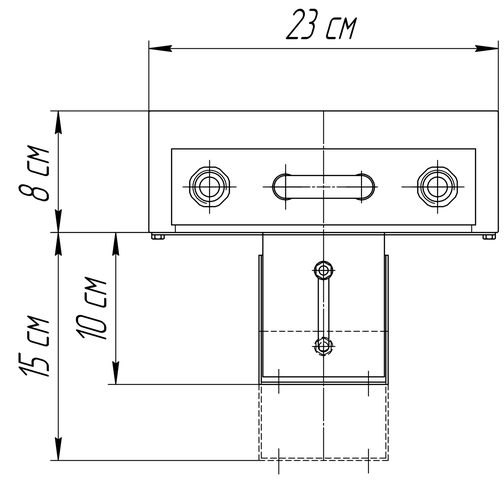

Исполнение "рв" (регулируемая высота)

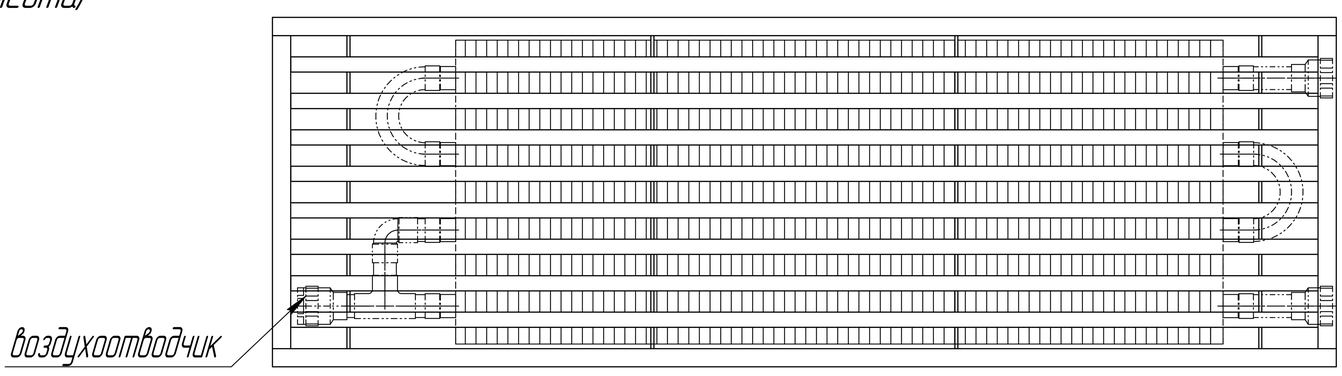

Напольный конвектор "Элегант – мини 230х80–2то нв (рв)" с нижним подключением (присоединительная резьба – 1/2" внутр.)

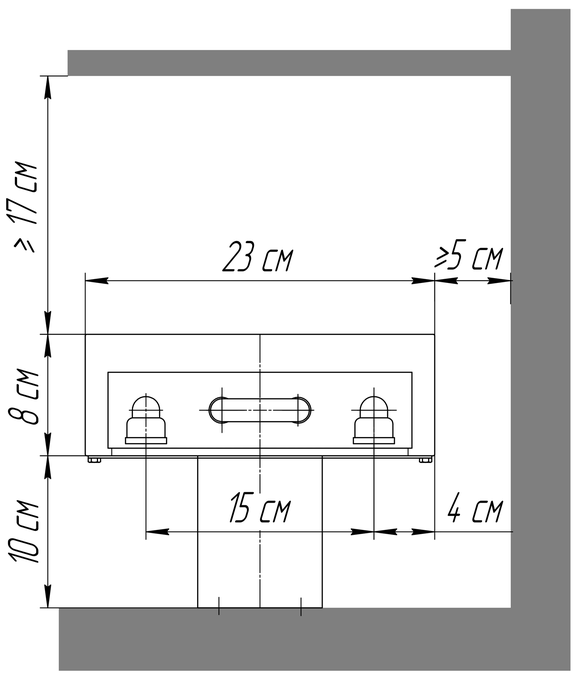

Исполнение "нв" (нерегулируемая высота)

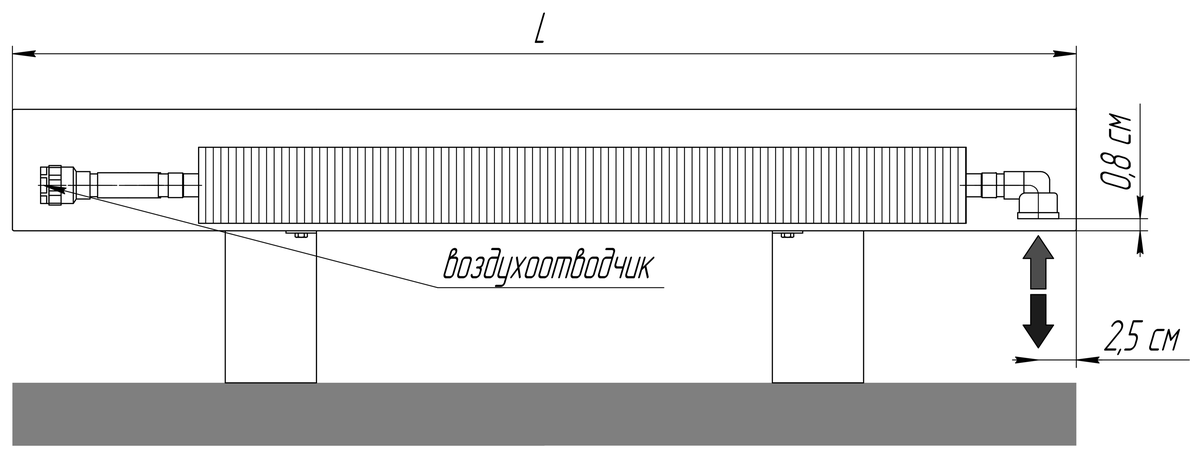

Вид для исполнения "нв" (нерегулируемая высота)

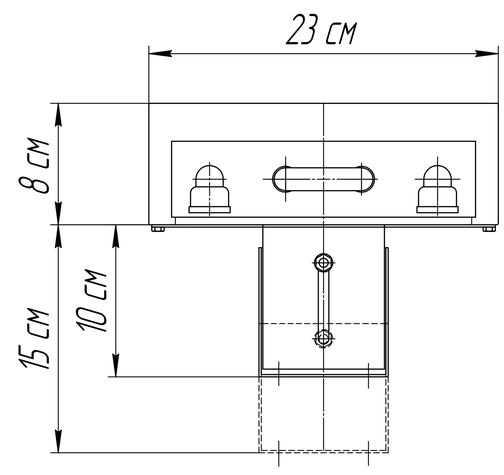

Исполнение "рв" (регулируемая высота)

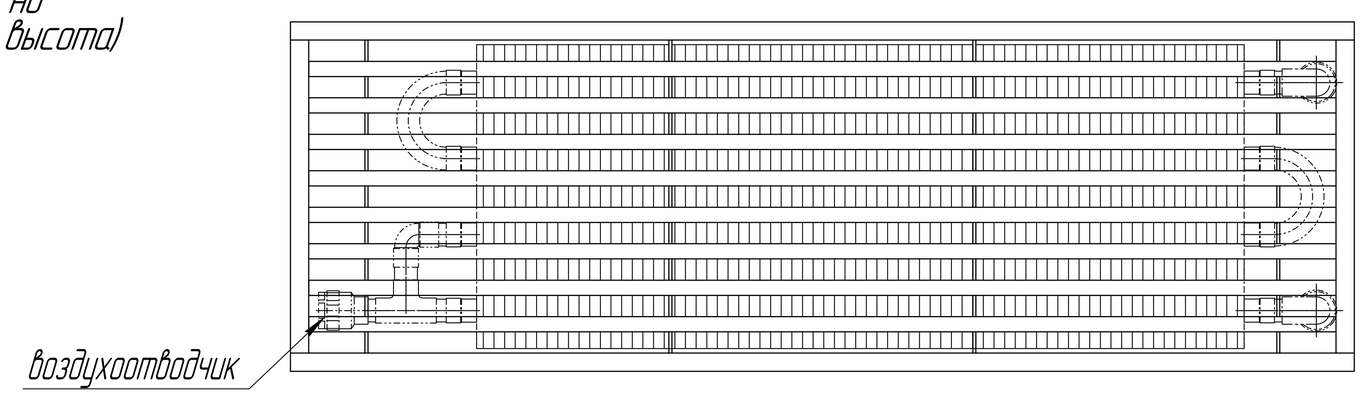

Напольный конвектор "Элегант – мини 230х80–2то Терм нв (рв)" с нижним подключением и встроенным термоклапаном (присоединительная резьба – 1/2" внутр.)

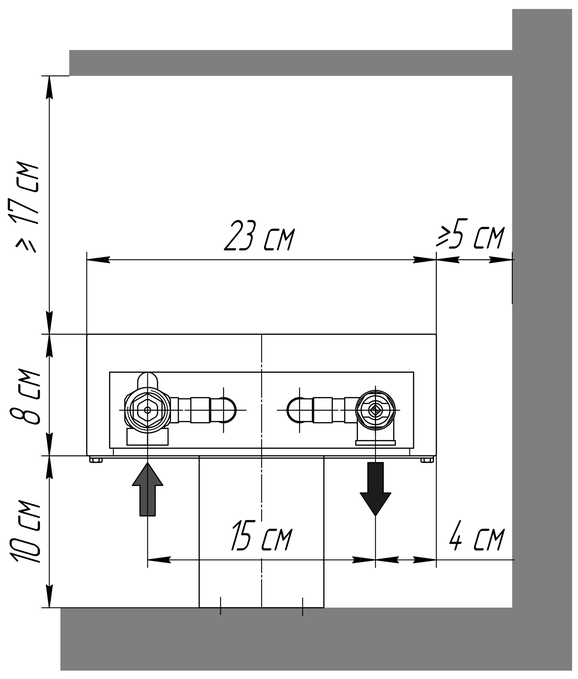

Исполнение "нв" (нерегулируемая высота)

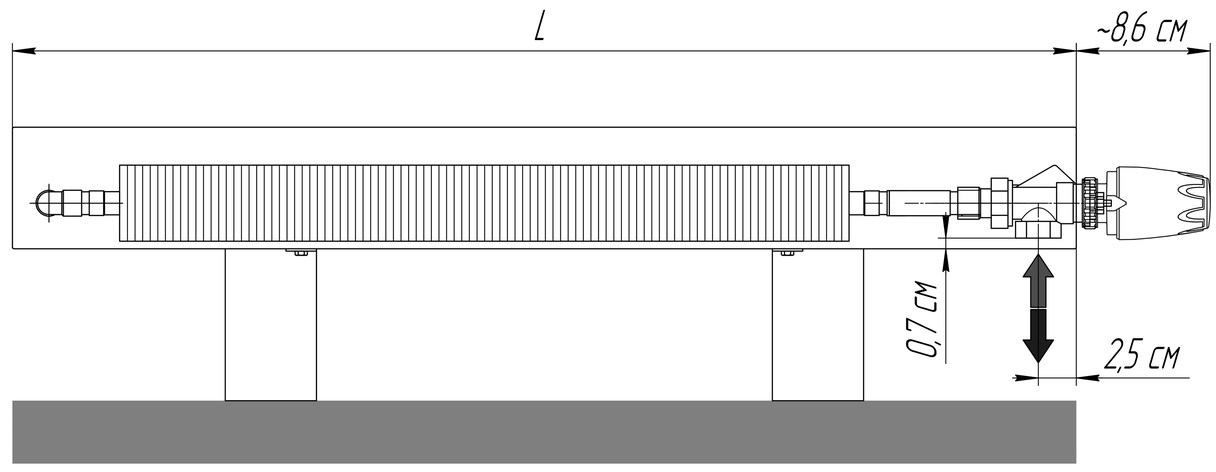

Вид для исполнения "нв" (нерегулируемая высота)

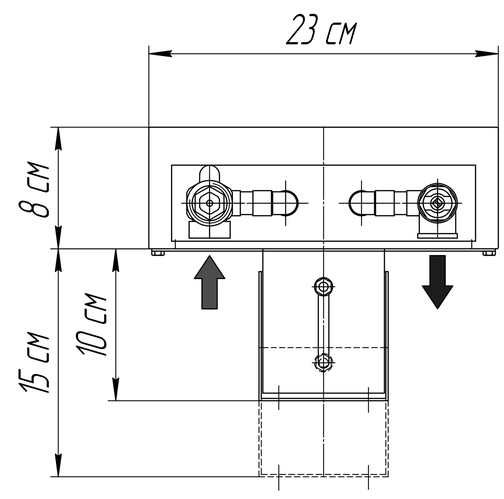

Исполнение "рв" (регулируемая высота)

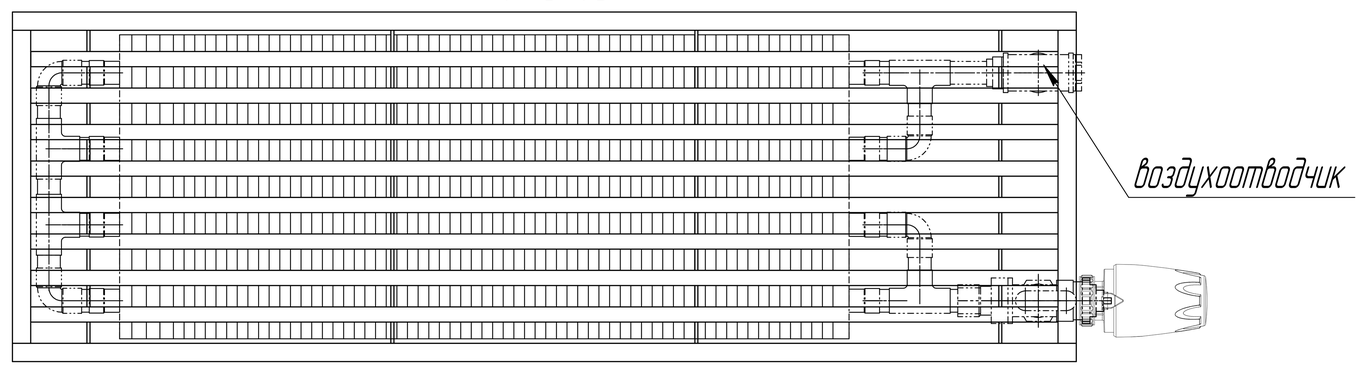

Настенный конвектор "Элегант – мини 230х80–2то бок Стен прав"
с правосторонним боковым подключением (левостороннее – зеркально, присоединительная резьба – 1/2")

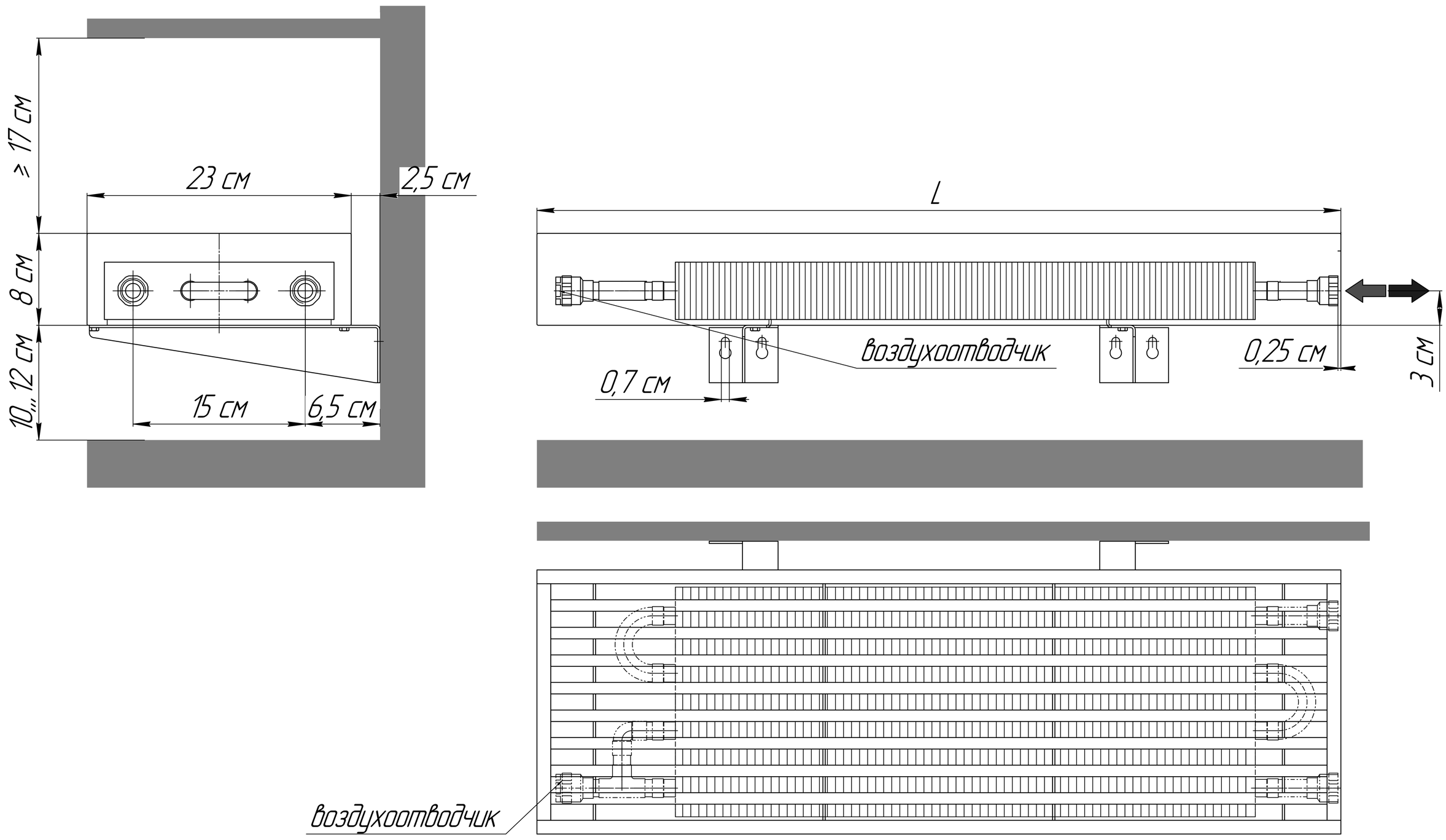

Настенный конвектор "Элегант – мини 230х80–2то Стен прав" с правосторонним нижним
подключением (левостороннее – зеркально, присоединительная резьба – 1/2")

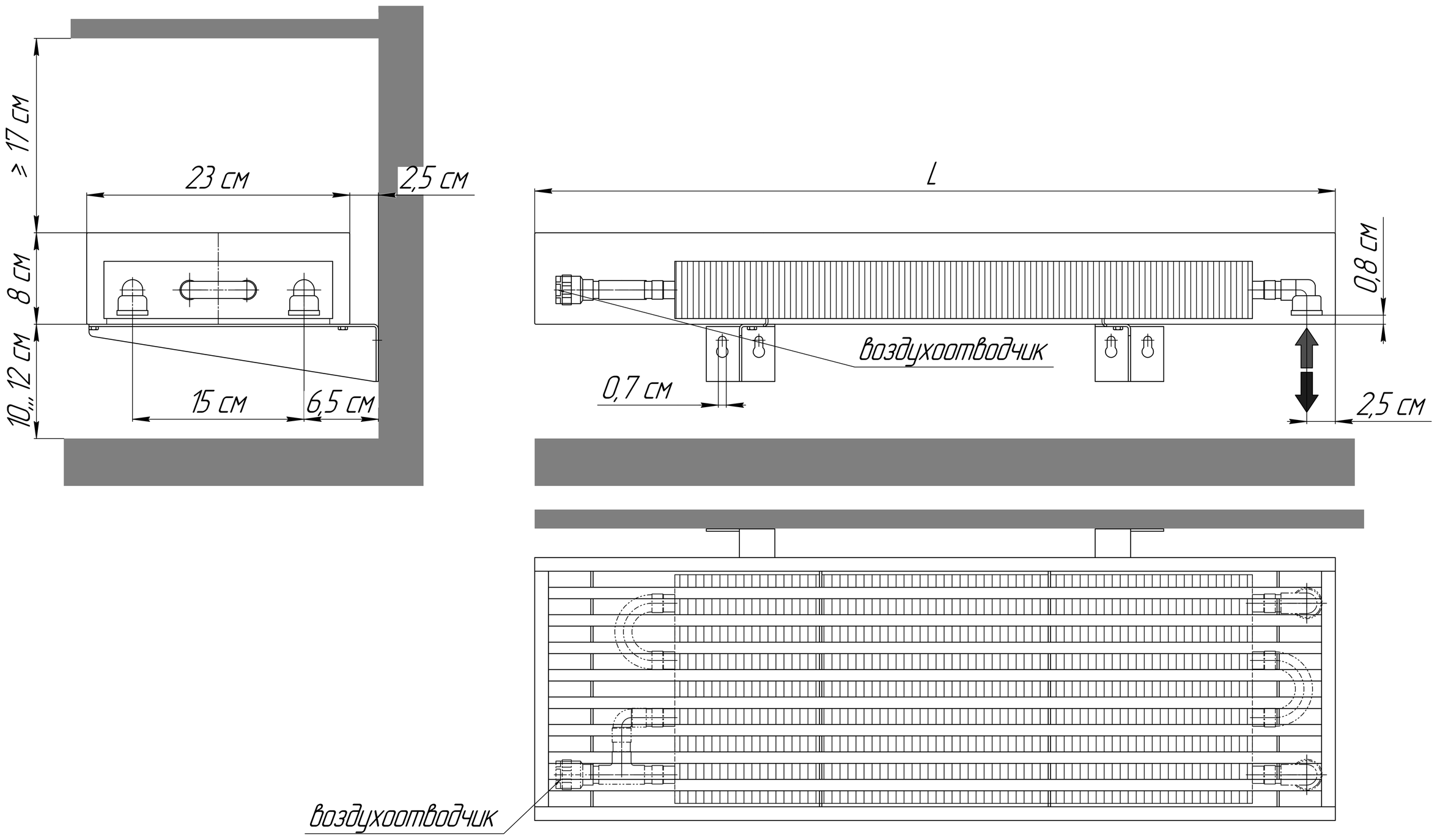
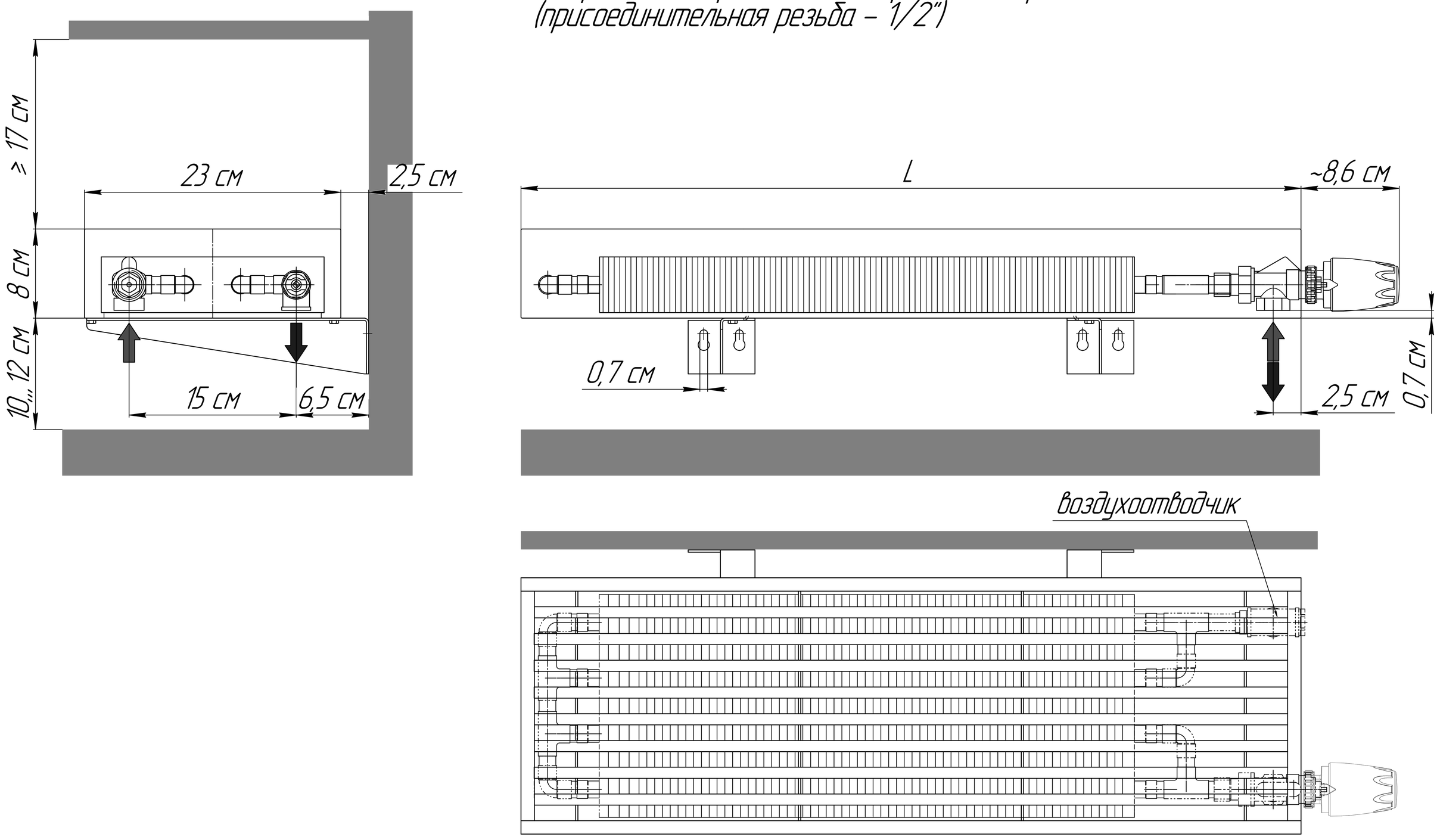
Настенный конвектор "Элегант – мини 230х80–2то Терм Стен прав" с правосторонним нижним
подключением (левостороннее – зеркально) с встроенным термоклапаном
(присоединительная резьба – 1/2")